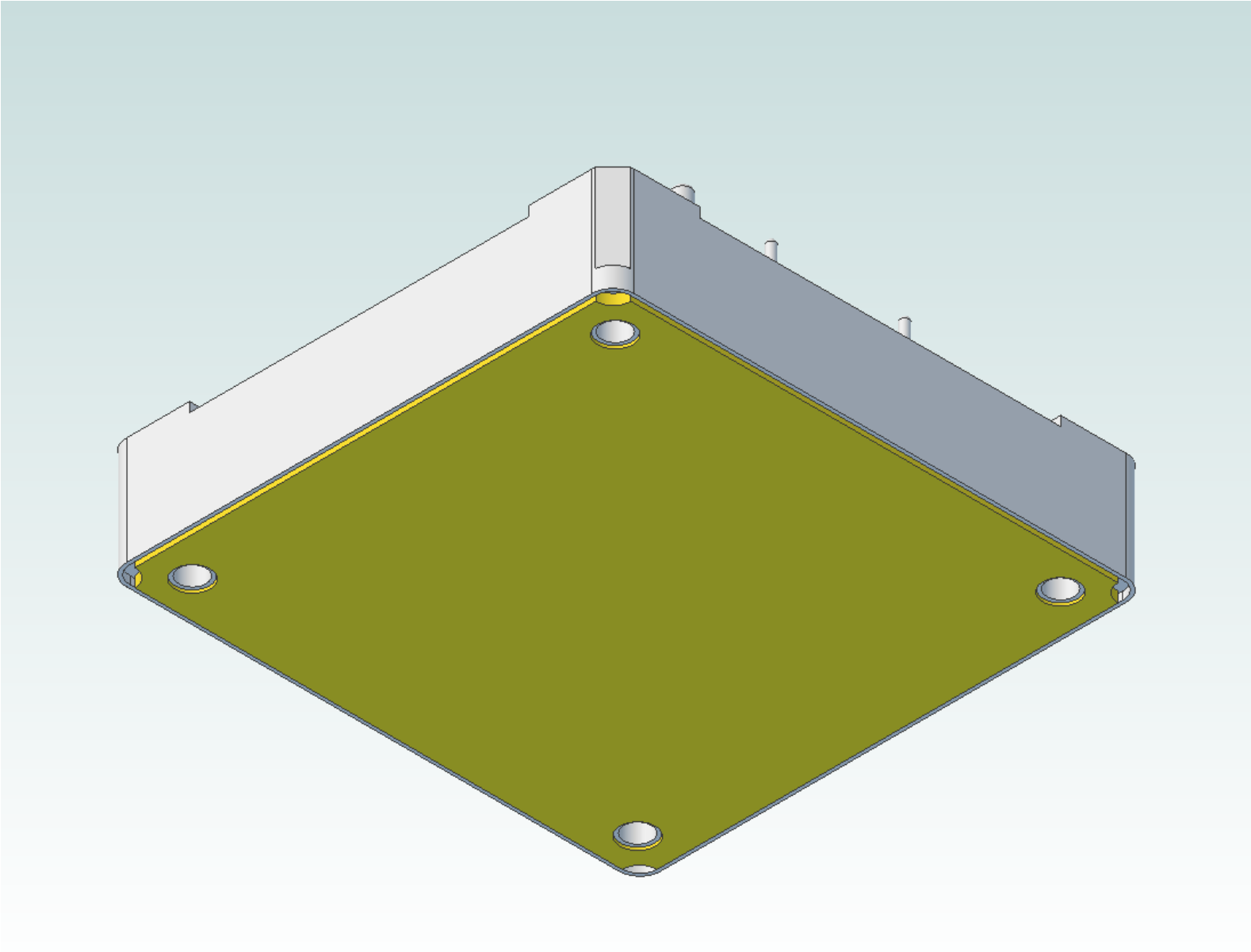GAÏA CONVERTER - MGDS500 3D MODEL V01